Редуктор Ц2-250 Цилиндрический редуктор Ц2-250 – крановый двухступенчатый редуктор, используется при повторно-кратковременных режимах работы. Основная сфера применения это приводы грузоподъемных кранов. Данный тип редуктора изготавливается с раздвоенным шевронным зацеплением на первой ступени, такая конструкция повышает плавность хода и значительно увеличивает срок службы. тут

Редуктор Ц2-250 Цилиндрический редуктор Ц2-250 – крановый двухступенчатый редуктор, используется при повторно-кратковременных режимах работы. Основная сфера применения это приводы грузоподъемных кранов. Данный тип редуктора изготавливается с раздвоенным шевронным зацеплением на первой ступени, такая конструкция повышает плавность хода и значительно увеличивает срок службы. тут
Редуктор Ц2-250 Цилиндрический редуктор Ц2-250 – крановый двухступенчатый редуктор, используется при повторно-кратковременных режимах работы. Основная сфера применения это приводы грузоподъемных кранов. Данный тип редуктора изготавливается с раздвоенным шевронным зацеплением на первой ступени, такая конструкция повышает плавность хода и значительно увеличивает срок службы
тут

от 149000 руб. **Редуктор Ц2-500** в основном применяется в подъемно-транспортных механизмах кранового оборудования. Данный агрегат имеет две ступени передач, первая ступень с шевронным зацеплением, что определят достаточно высокий крутящий момент, при относительно малых габаритах. Валы шестерней опираются на однорядные конические подшипники качения, которые установлены в гнезда корпуса. Корпус редуктора чугун или сталь, но в основном это высокопрочный чугун. Корпус
редуктора Ц2-500
состоит из двух частей, которые разъединяются в горизонтальной плоскости. В верхней крышке предусмотрен технологический лючок, что позволяет в процессе эксплуатации контролировать уровень и качество масла, состояние зубчатых передач и подшипников. Работает только в горизонтальном положении. Выходной вал конус, цилиндр или зубчатая полумуфта Z=40.

{gallery}C2{/gallery}

Цена по запросу.

Пример обозначения Ц2-500

Ц2-500-12,5-32-М-У2 , где:

1. **Ц2** - тип;

2. **500** - межосевое расстояние;

3. **12,5** - номинальное передаточное число;

4. **32** – вариант сборки;

5. **М** – исполнение концов валов (Ц -цилиндрический, К – конический, П- полый, М- зубчатая полумуфта);

6. **У2** - исполнение для умеренного климата, категории размещения 2 по ГОСТ 15150-69

Основные технические характеристики Ц2-500

Типоразмер	Передаточное число u	Мт, Н*м	Масса редуктора, кг
Ц2-250	8, 10, 12.5, 16, 20, 25, 31.5, 40,50	2500	86
Ц2-300		3400	138
Ц2-350		5800	210
Ц2-400		8000	315
Ц2-400П		9200	290
Ц2-500		18000	500
Ц2-650		33500	1100
Ц2-750		47500	1650
Ц2-1000		128000	3700

Габаритные размеры Ц2-500

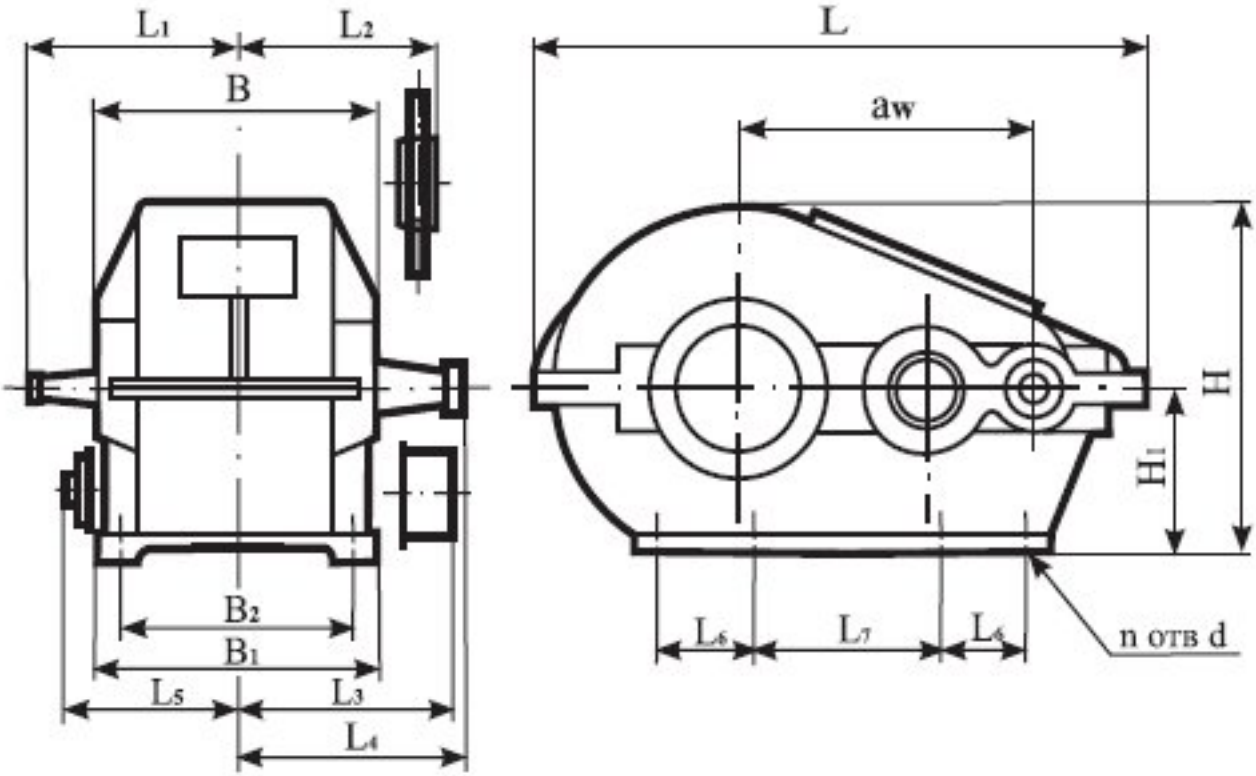

Тип	a_w	B, B_1	L	L_1	L_2	L_3	L_4	L_5	L					
Ц2-250	250	260	515	220	198	255	280	145	0	285	310	160	-	4	22
Ц2-300	300	300	620	255	227	280	300	165	0	350	362	190	-	4	26
Ц2-350	350	330	700	300	255	320	345	180	200	0	409	212	-	6	26
Ц2-650	650	560	1270	480	410	510	550	295	260	260	695	315	95	8	39
Ц2-750	750	650	1455	570	480	595	645	340	300	300	783	355	100	8	46
Ц2-1000	1000	860	1905	740	645	745	805	445	400	400	1018	450	155	8	52

Варианты сборки Ц2-500

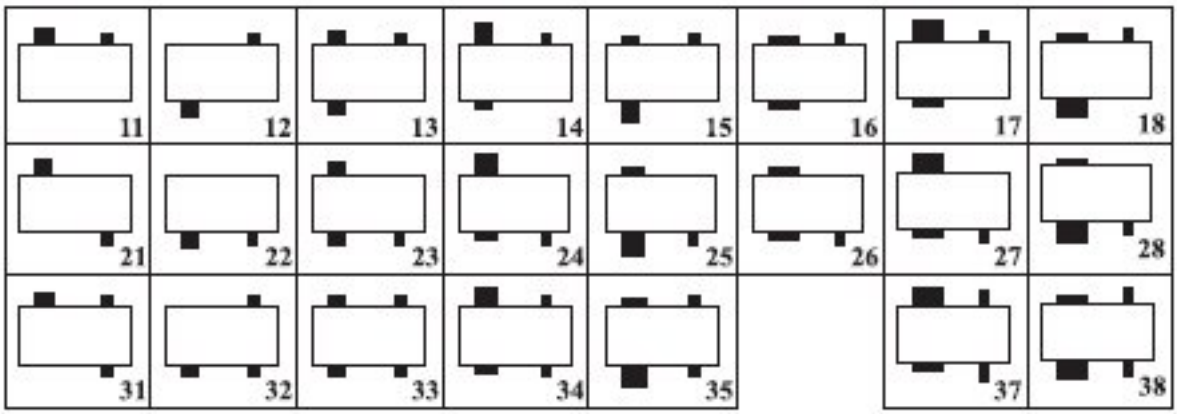

<p